高速データ通信対応スリップリングシステム

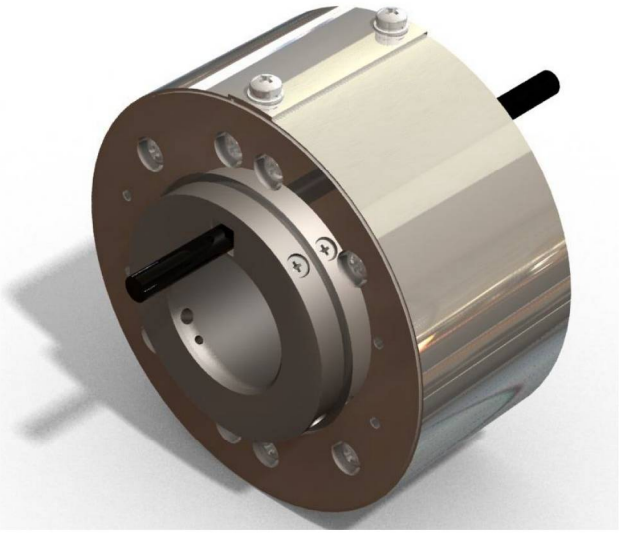

CC-Link　CompoNet
EtherNet/IP 100Mbps　DeviceNet
MECHATROLINK-Ⅱ・Ⅲ ※1

※1：MECHATROLINK対応スリップリングは近日発売予定です。

数々の実績に基づき、あらゆる省配線機器に対応しました。高速データ通信、長寿命、高速回転、ローノイズ、省スペース、標準品、1台からのカスタムオーダーメイド品、量産等あらゆる仕様に対応致します。通信と動力の組合せも可能です。

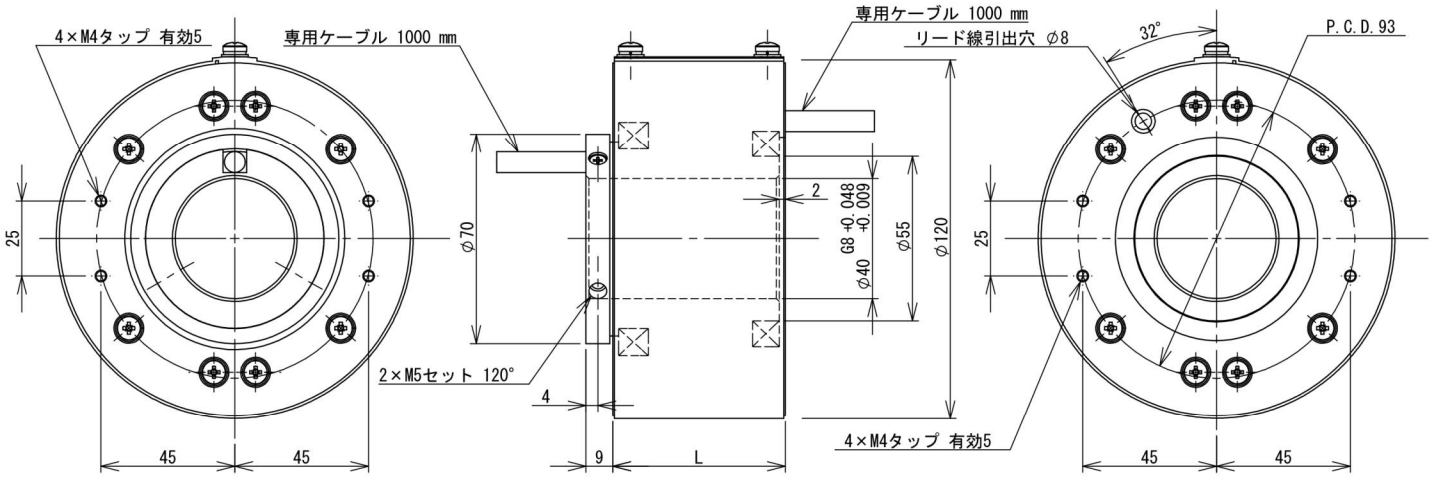

	CC-Link	CompoNet	DeviceNet	EtherNet/IP
型　式	SRC120-CC7P	SRC120-Compo4P	SRC120-Device5P	SRC120-Ether5P
L	66	54	58	62
専用ケーブル	FANC-110SBH KIF 0.75SQ×3	KOMP-RⅡ	KND-SB(THIN)	STPｴﾝﾊﾝｽﾄﾞｶﾃｺﾞﾘ5 (RJ-45ｼｰﾙﾄﾞｺﾈｸﾀ付)

仕　様	
電　圧	DC24 V　AC200 V
許容電流	10 A以下　信号　通信
絶縁抵抗	50 MΩ(500 V)以上
絶縁耐力	500 V/min
許容回転数	300 rpm
回転寿命	6000万回転(※2)

※2：1000万回転毎に磨耗粉除去のメンテナンスが必要です。