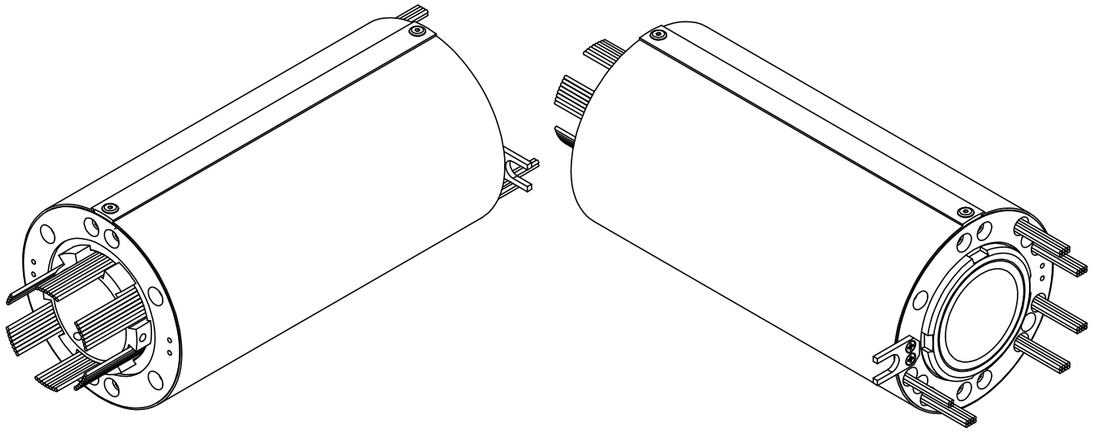

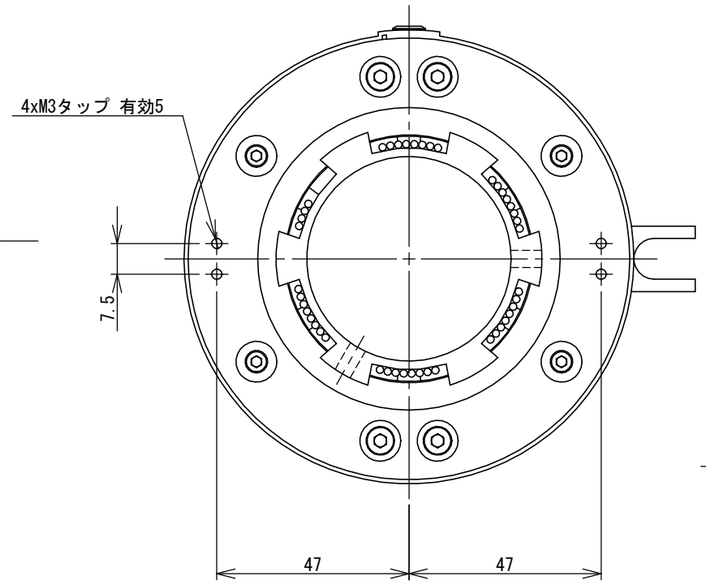


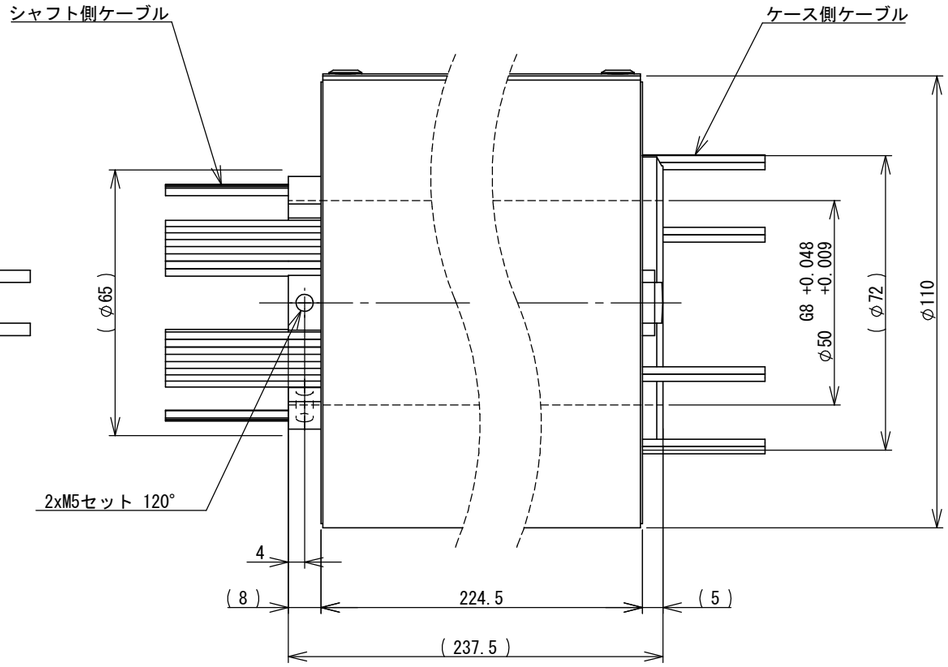


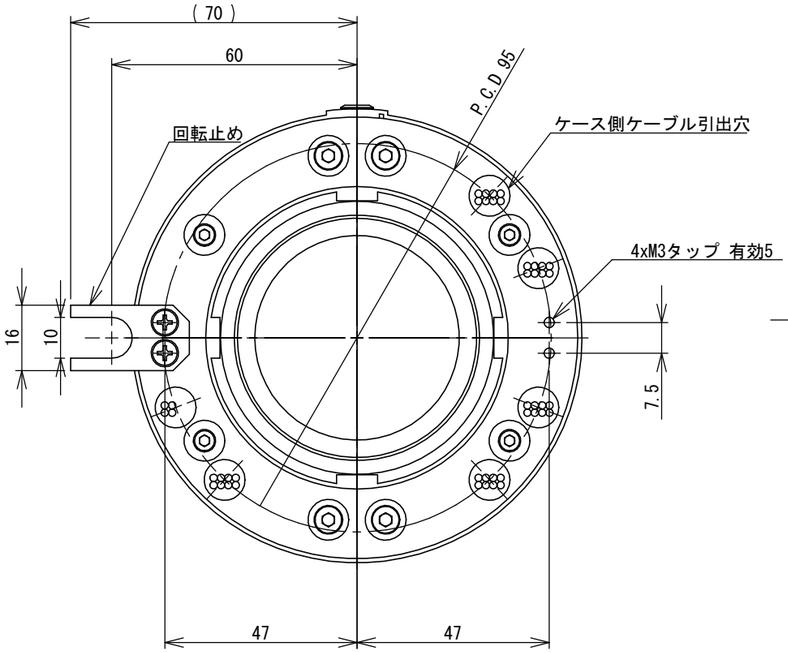


**【注意事項】**

①ケーブル及びケーブル引出穴は参考で仕様により異なります。
②仕様/使用部品は改良のため、予告なく変更することがあります。
③本体重量約3.3kg(ケーブル除く)

| | | | |
|---|---|---|---|
| 尺度 SCALE | 1:1.5 | 名称 PARTS NAME | フレキシブル中空一体型 スリップリングHAシリーズ |
| ｻｲｽﾞ SIZE | A3 | 品番 PARTS No. | HA110-1044P□ |
| 単位 UNIT | mm | 図名 DRAW NAME | 外形図 |
| 作成日 DATE | '26/09/30 | 図番 DRAW No. | |
| | | | 協栄電機株式会社 KYOEI ELECTRIC CO.,Ltd. |