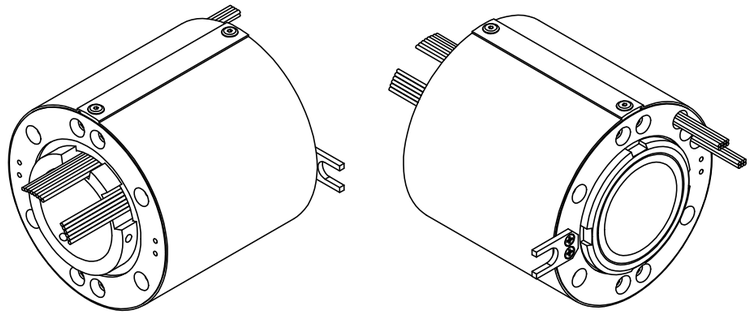

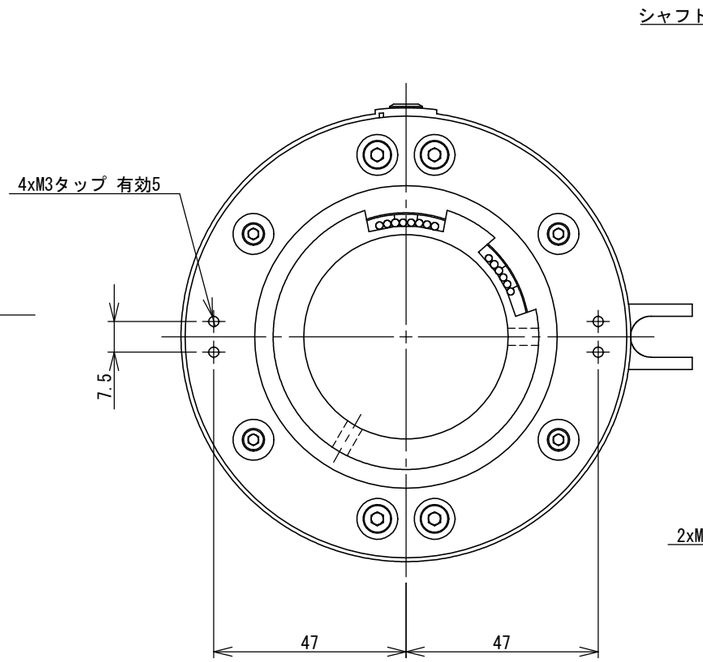

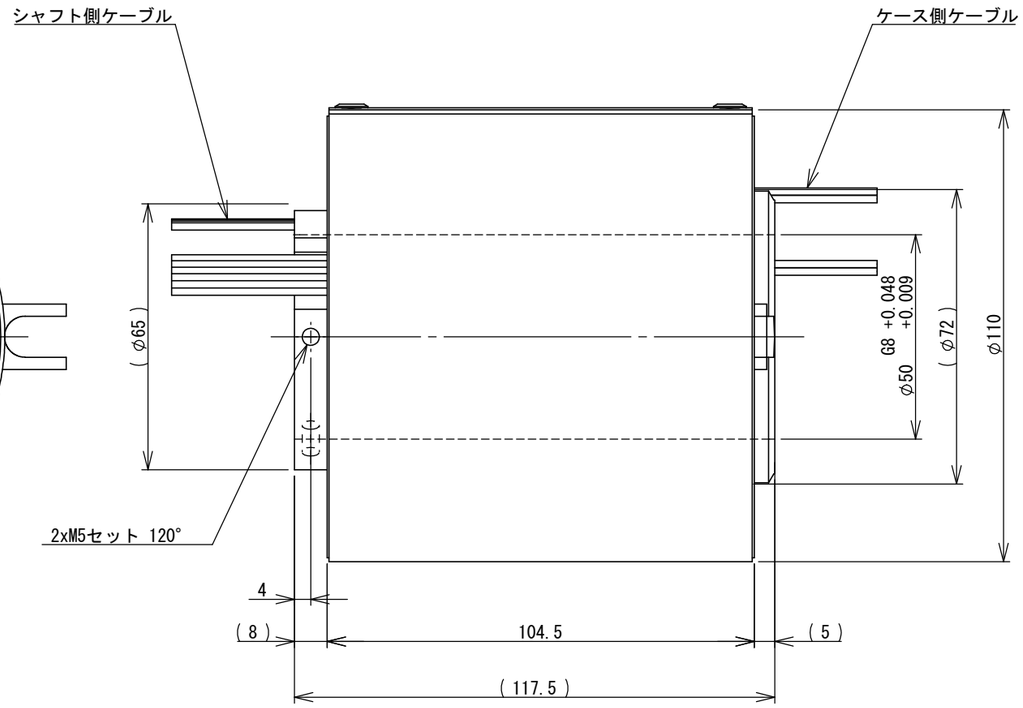

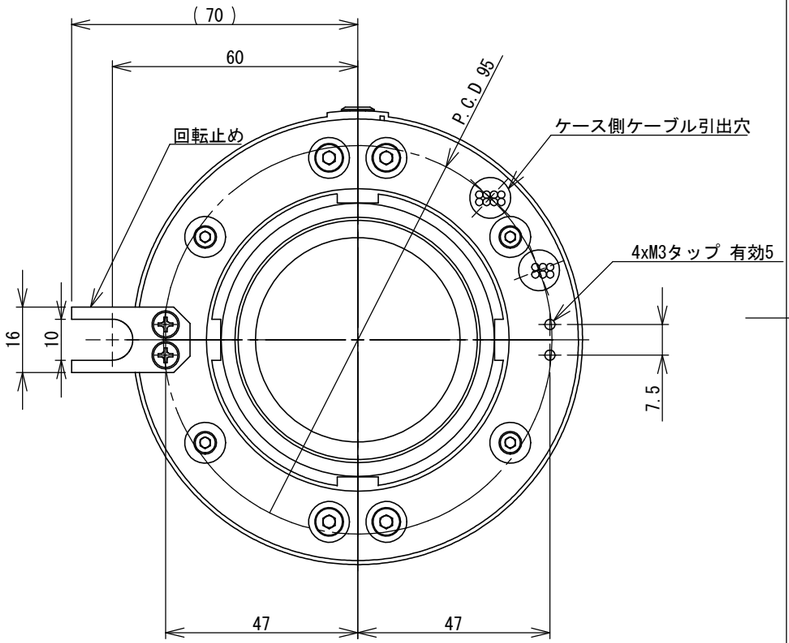

【注意事項】

①ケーブル及びケーブル引出穴は参考で仕様により異なります。
②仕様/使用部品は改良のため、予告なく変更することがあります。
③本体重量約1.7kg(ケーブル除く)

尺 度 SCALE	1:1.5	名 称 PARTS NAME	フレキシブル中空一体型 スリップリングHAシリーズ
ｻｲｽﾞ SIZE	A3	品 番 PARTS No.	HA110-1014P□
単位 UNIT	mm	図 名 DRAW NAME	外形図
作成日 DATE	'26/09/15	図 番 DRAW No.	
			協栄電機株式会社 KYOEI ELECTRIC CO.,Ltd.